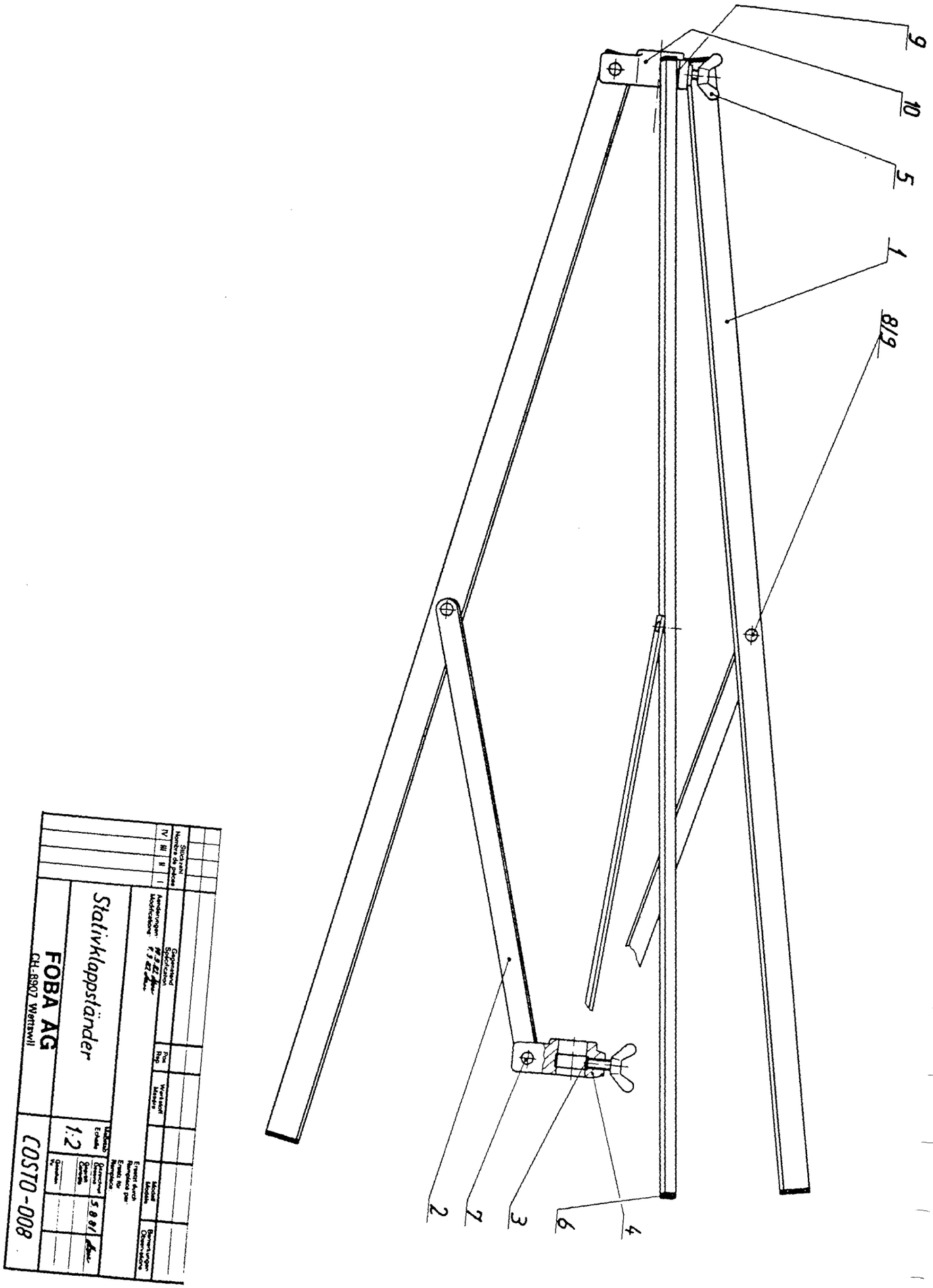
9
10
5
1
8/9
2
7
3
6
4
Stückzahl
Nombre de pièces
IV
III
II
I
Änderungen
Modifications
Gezeichnet
Dessiné
Geprüft
Vérifié
Freigegeben
Approuvé
Werkstoff
Matière
Modell
Modèle
Bemerkungen
Observations
Stativklappständer
FOBA AG
CH-8907 Wettswil
Massstab
Echelle
1:2
Gewicht
Poids
Datum
Date
Gezeichnet
Dessiné
Geprüft
Vérifié
Freigegeben
Approuvé
Ersetzt durch
Remplacé par
Ersetzt für
Remplace
COSTO-008